kordo.
une marque du groupe BURGER

OPALU

ref. 2016

PACK
main courante
prêt à poser

EN READY-TO-INSTALL HANDRAIL KIT DE HANDLAUF FERTIG ZUM AUFSTELLEN ES PACK PASAMANO LISTO PARA ARMAR PT PACK CORRIMÃO PRONTO PARA INSTALAÇÃO IT KIT CORRIMANO PRONTO PER L'INSTALLAZIONE NL SET LEUNING EENVOUDIG ZELF TE INSTALLEREN

x1 ≈ 30min

ALU Soft Silver

MADE IN FRANCE

GARANTIE 5 ANS

REF. 2016

3443440020165

FR Eléments d'emballage

www.kordodesign.com

GUIDE DE MONTAGE

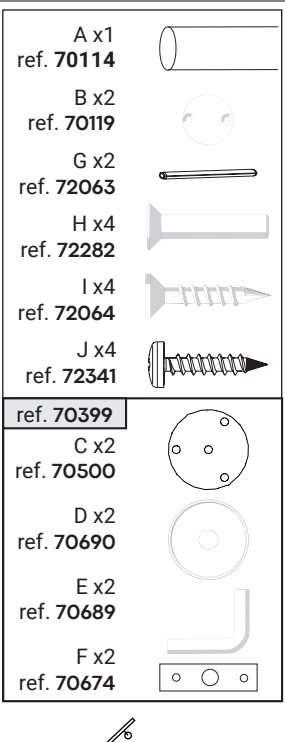

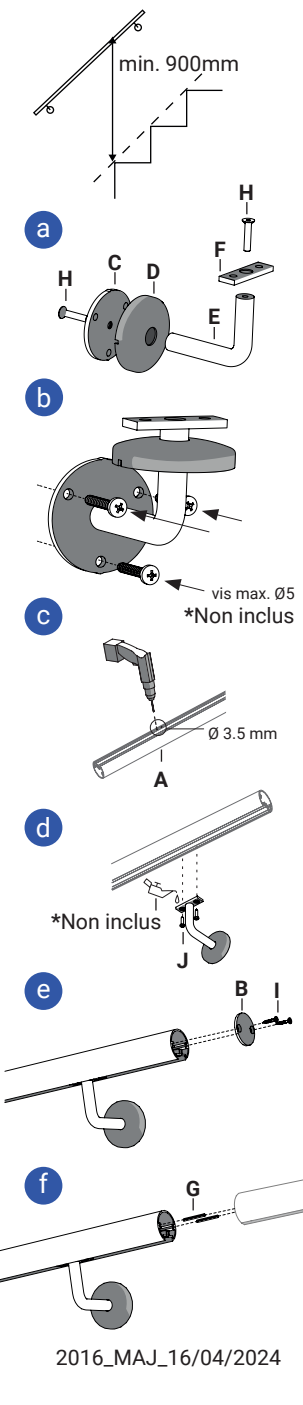

2016_MAJ_16/04/2024