Notice simplifiée MAESTRO 200

Cette notice simplifiée ne remplace en aucun cas la notice d'utilisation fournie avec le produit qui doit être lue avant l'installation de la motorisation

LIMITES D'UTILISATION

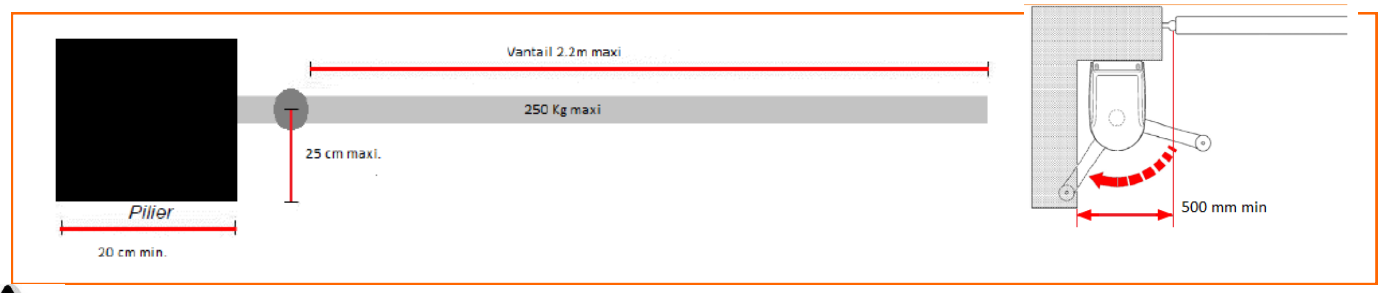

Si l'une de ces valeurs n'est pas respectée, il est préférable de prendre contact avec notre service technique

CHOIX DE LA POSITION DU BRAS SUR LE PORTAIL

Déterminer la zone appropriée pour fixer la patte de fixation vantail (marquer son emplacement sans encore la fixer ni percer le vantail). Elle est à fixer sur l'encadrement ou une traverse du portail. Mesurer la hauteur à laquelle elle devra se trouver et reporter cette mesure sur le pilier.

Les axes de la plaque de fixation pilier et vantail seront sur le même plan.

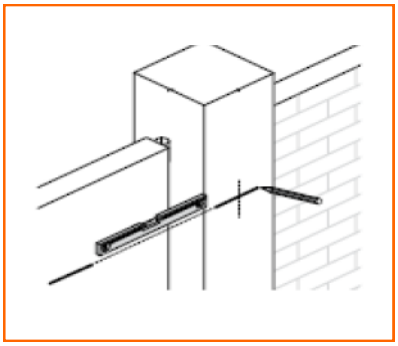

MONTAGE DU MOTEUR SUR LE PILIER ET DE SON BRAS SUR LE VANTAIL

Mesurer la valeur de « B » sur le pilier.

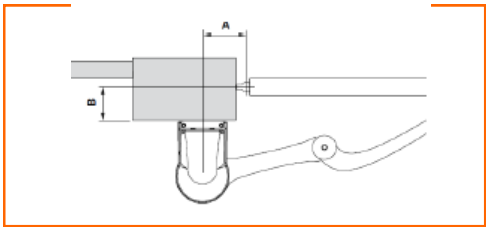

En fonction de la valeur de « B » et de l'angle d'ouverture désiré des battants , on peut trouver dans le tableau ci –contre la valeur de « A » (distance entre le centre de la fixation sur le pilier et l'axe de rotation du portail).

Par exemple, si la valeur « B » est de 100 mm et que l'on désire un angle d'ouverture de 100°, la valeur de « A » devra être d'environ 180 mm.

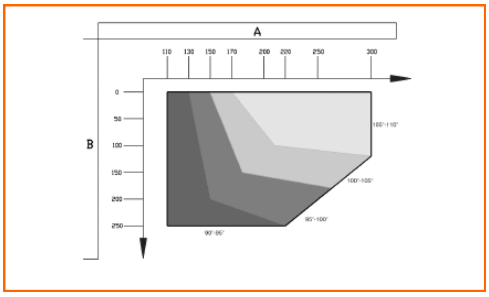

Fixer la plaque de fixation du moteur sur le pilier en respectant les valeurs de « A » et de « B » déterminées précédemment. Utiliser des vis adaptées au matériaux du pilier et vérifier son niveau.

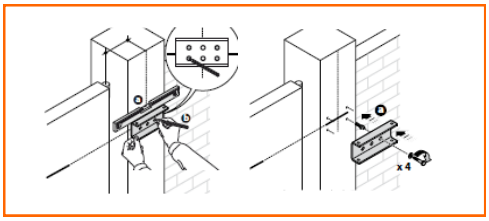

Monter l’opérateur sur la plaque fixée au pilier à l’aide des vis et des écrous auto freinés à bague nylon

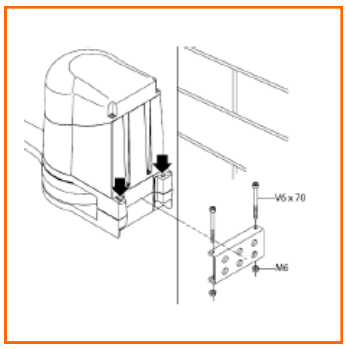

Assembler le bras courbe au bras droit et l’autre extrémité du bras courbe à la fixation vantail à l ‘aide des goujons et anneaux de sécurité.

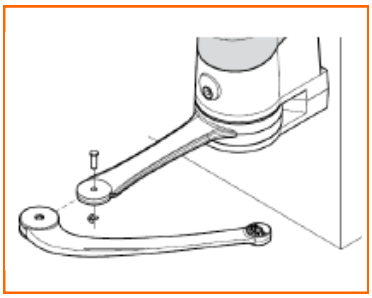

Fermer le portail, déverrouiller les opérateurs puis positionner la patte de fixation du bras au vantail au point le plus éloigné possible du pilier en allongeant au maximum les bras. La fixer au moyen de vis adaptées au matériau du vantail.

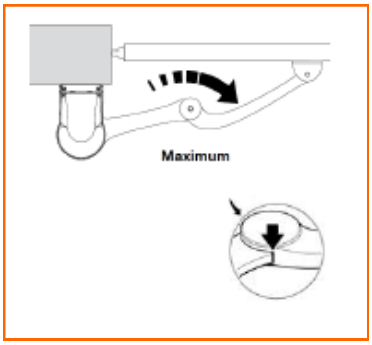

Ouvrir les deux battants jusqu’à la position désirée. Mettre ensuite la pièce de fin de course en butée avec le bras et visser la vis M8.

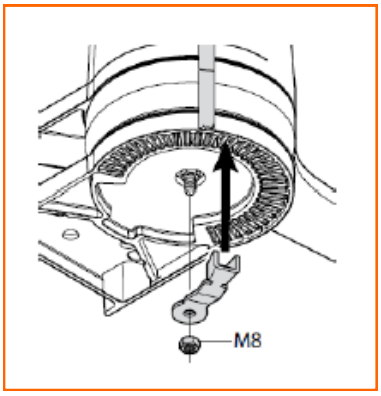

LISTE DES CABLES

Les câbles nécessaires pour l'installation du MAESTRO 300 peuvent varier suivant le type et la quantité des dispositifs présents. La figure ci-dessous représente les câbles nécessaires pour une installation typique (aucun câble n'est fourni dans le kit)

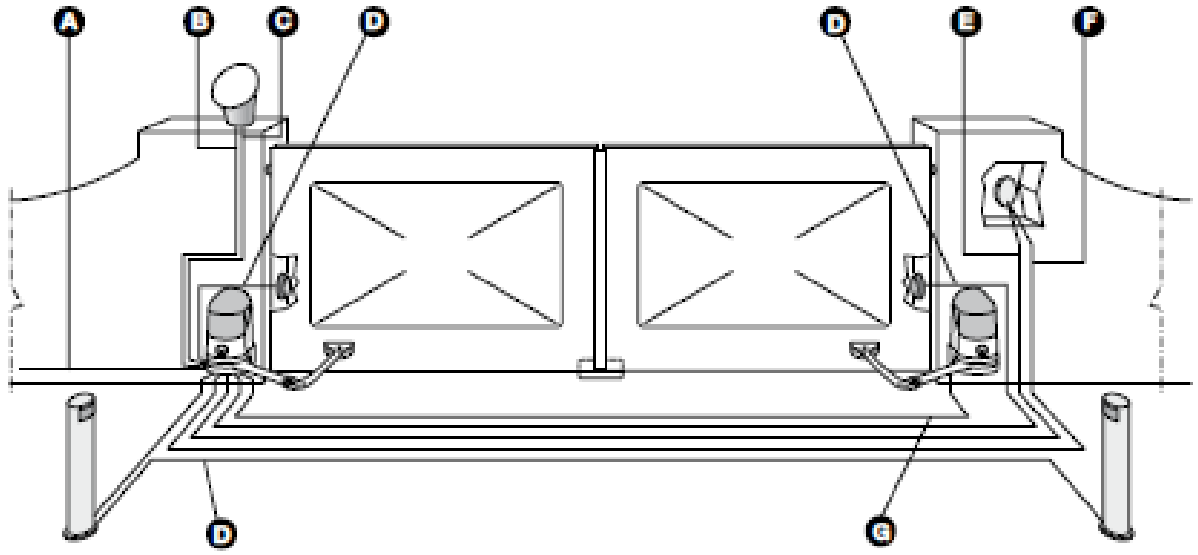

REPERE	UTILITE	TYPE DE CABLE	LONGUEUR MAXI
A	Ligne électrique d'alimentation	Câble 3 x 1,5 mm²	30 m (note 1)
B	Sortie clignotant	Câble 2 x 0,5 mm²	20 m
C	Antenne radio	câble blindé RG 58 (note2)	inférieur à 5m
D	Entrée/ sortie cellules	câble 2 x 0,5 mm² (note 3)	20 m (note 3)
E	Entrée STOP	câble 2 x 0,5 mm² (note 3)	20 m (note 3)
F	Entrée OPEN	câble 2 x 0,5 mm² (note 3)	20 m (note 3)
G	Alim moteur M1 et M2	câble 3 x 1 mm²	10 m

ATTENTION!- Les câbles utilisés doivent être adaptés au type d'installation, par exemple, on conseille un câble type H03VV-F pour la pose à l'intérieur ou H07 RN-F pour la pose à l'extérieur.

Note 1 : Il est possible d'utiliser un câble d'alimentation de plus de 30 m à condition qu'il soit d'une section supérieure, par exemple 3 x 2.5 mm² et prévoir la mise à la terre à proximité de l'automatisme.

Note 2 : Le câble RG 58 correspond à un câble d'antenne de 52 Ohm d'impédance utilisé en radio, à défaut d'en trouver il est possible d'utiliser un câble d'antenne TV.

Note 3 : Pour les câbles ECS bus, STOP et OPEN, il n'y a pas de contre indications particulières à l'utilisation d'un seul câble qui regroupe plusieurs connexion.

CONNEXIONS ELECTRIQUES

Effectuer le raccordement électrique des différents éléments en respectant le schéma ci-dessous. Cette opération se fait obligatoirement hors tension

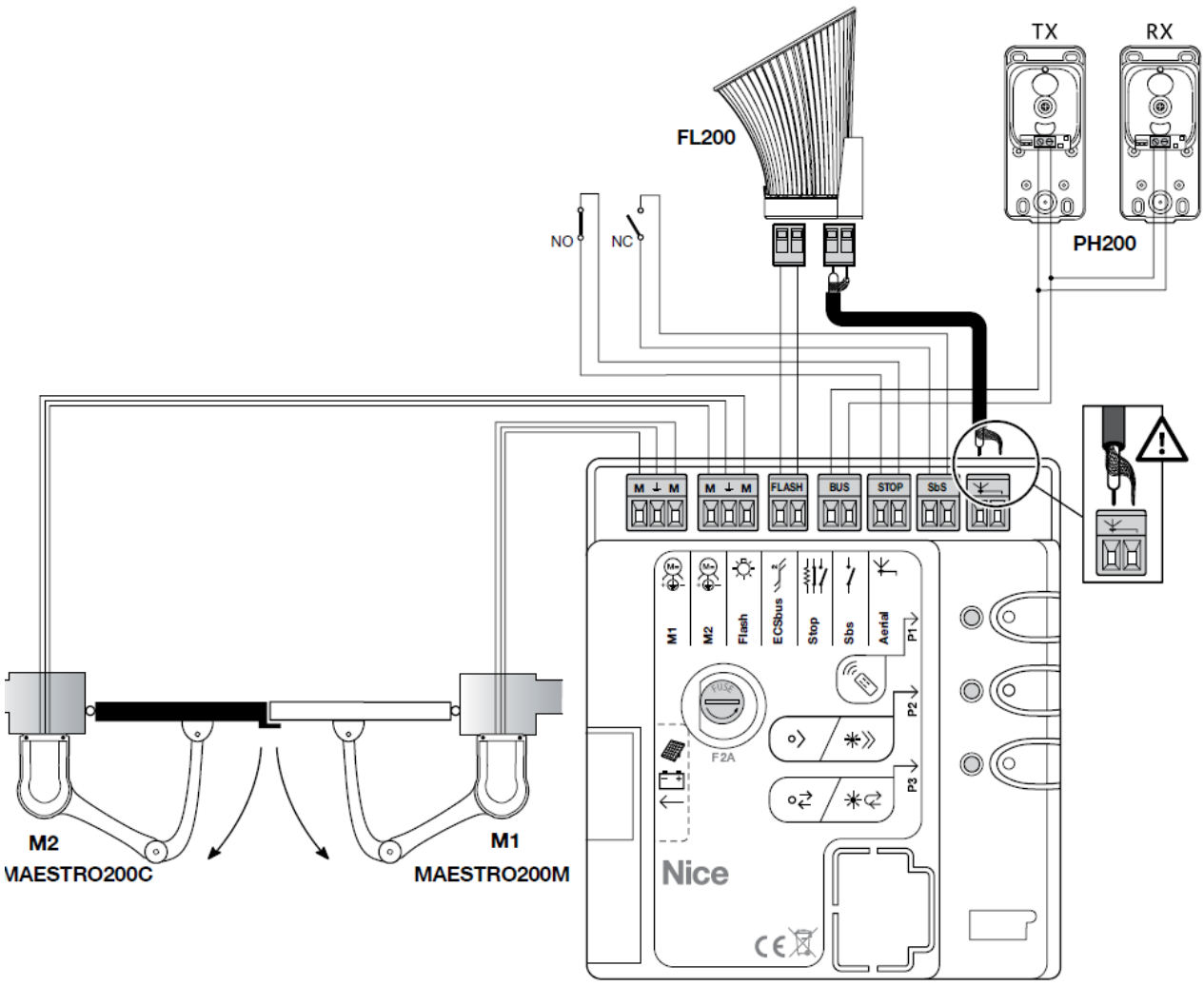

Branchement d'un visiophone ou interphone

Il est possible de piloter votre automatisme via un interphone ou visiophone, Cette commande doit se faire par l'intermédiaire de sa sortie à contact sec, contact qui est à brancher sur la borne OPEN de votre carte de commande en parallèle avec le contacteur à clé s'il est présent

Branchement module éclairage cellules

Il est possible de brancher un module d'éclairage au niveau des cellules pour une meilleure visibilité du passage.

Attention: Ces modules sont à brancher à la place du feu clignotant. Il vous faudra modifier les paramètres de la sortie flash (voir tableau 3 page 12 de la notice)

MISE EN ROUTE

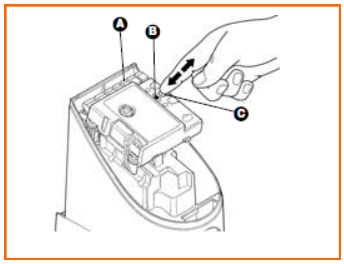

- Alimenter la logique de commande et attendre quelques secondes. Vérifier que la led (A) ECS bus clignote régulièrement.
- Maintenir enfoncée la touche P2 (C) pendant 5 s (la led B clignotera).
- A la fin de la reconnaissance, la led STOP doit rester allumée tandis que la led P2 (B) doit s'éteindre.

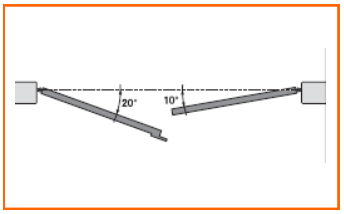

- Les moteurs toujours débrayés, ouvrir manuellement les deux vantaux à 10 et 20° et embrayer les moteurs.
- Maintenir enfoncée la touche P3 (B) pendant 5s
- Attendre que la logique de commande exécute la phase de reconnaissance des angles d'ouverture et de fermeture du portail:
  Fermeture du vantail 2, puis fermeture du vantail 1
  Ouverture des deux vantaux
  Fermeture des deux vantaux

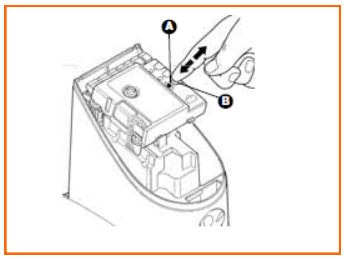

Si à la fin de la procédure la led A clignote, cela indique qu'il y a eu erreur. Se reporter au paragraphe « résolution des problèmes » de la notice technique.

Si la première manœuvre de l'un ou des deux battants n'est pas une fermeture, presser P3 (B) pour arrêter la phase de reconnaissance puis inverser la polarité du moteur (ou des moteurs) qui partait en ouverture en permutant les câbles connectés aux bornes M+ et M—. Relancer la procédure de reconnaissance.

Si le premier vantail à manœuvrer en fermeture n'est pas le vantail 2 presser P3 (B) pour arrêter la phase de reconnaissance puis permuter les deux bornes M1 et M2. Relancer la procédure de reconnaissance.

REGLAGES

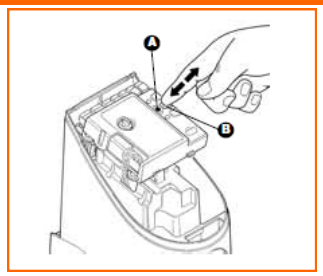

Choix de la vitesse de fonctionnement :
Pour passer de la vitesse rapide à la vitesse lente, presser un instant la touche P2 (fonctionnement rapide si la led A est allumée, lent si elle est éteinte).

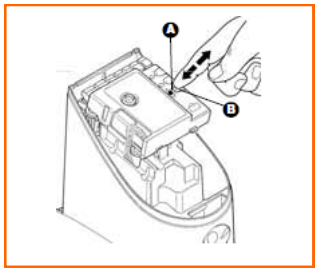

Choix du mode de fermeture:
Pour passer du mode automatique au mode semi-automatique, presser un instant la touche P3 (fermeture automatique si la led A est allumée, lent si elle est éteinte)

MEMORISATION DES EMETTEURS OU D'UN CLAVIER EN MODE 1

Avec ce mode de programmation, l'ensembles des touches de l'émetteur et du clavier à code seront programmées sur cette automatisme de la façon suivant .

T1 : fonction ouverture /stop / fermeture
T2 : fonction ouverture piétonne / stop / fermeture
T3: fonction ouverture / stop
T4: fonction fermeture / stop

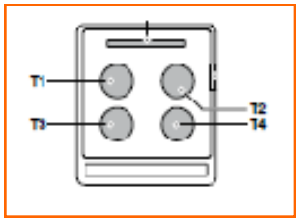

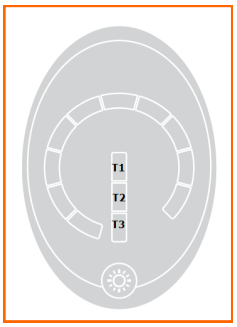

Procédure pour programmer l'émetteur:

- Appuyer sur la touche P4 pendant au moins 3s
- Quand la led L4 s'allume, relâcher la touche
- Dans les 10 s qui suivent, presser pendant au moins 3 s une touche quelconque de l'émetteur à mémoriser : la led L4 doit clignoter 3 fois.
- Attendre 10s: l'émetteur est mémorisé.

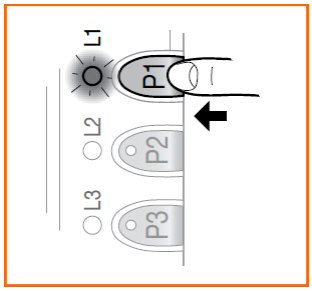

Procédure pour programmer le clavier DS100 :

- Appuyer sur la touche P4 pendant au moins 3s.
- Quand la led L4 s'allume, relâcher la touche.
- Dans les 10s qui suivent, taper sur le clavier le code 11 (ou le nouveau code) et presser la touche B du clavier pendant 4s: la led A doit clignoter 3 fois.
- Attendre 10s, le clavier à code est mémorisé

Il est possible de personnaliser le code en exécutant la procédure 6 de la notice du clavier

En utilisant ce mode de programmation, vous allez programmer une seule touche de l'émetteur ou du clavier sur cette automatisme en associant l'une des commandes désirées que l'on retrouve dans la tableau.

N° depressions de la touche	Commande associée	N° de clignotements led L4 sur la logique de commande
1 fois	Pas à pas	1
2 fois	Ouverture piétonne	2
3 fois	Ouverture seule	3
4 fois	Fermeture seule	4

- Choisir la fonction à associer à la touche .

- Appuyer sur la touche P1, le nombre de fois correspondant à la commande choisie. La led P1 devra émetteur un nombre de clignotement égal à la fonction désirée.

- Dans les 10 s qui suivent, presser pendant au moins 3 s la touche de l'émetteur que vous désirez associer à cette fonction la led L1 doit clignoter 3 fois.
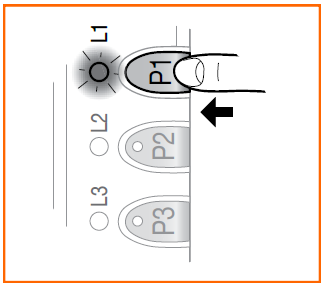
- Attendre 10s: l'émetteur est mémorisé.