CHROMEX

PROJECTEUR VEGAS

AVEC ALARME À DÉTECTION DE MOUVEMENT LED - BLANC

QUALITÉ PRO

FONCTION ALARME ANTI-INTRUSION

DÉTECTEUR ET PROJECTEUR ORIENTABLES

SOCIÉTÉ FRANÇAISE

FIXE

BOUTON ON/OFF

DÉTECTION DE MOUVEMENT

EXTÉRIEUR

GARANTIE 2 ANS

PROJECTEUR NOIR

VEGAS

550243

DESCRIPTION PRODUIT

- Détection de mouvement jusqu'à 10m
- Marche forcée
- 600 lumens
- Détecteur orientable
- Télécommande fournie fonctionnant sur un rayon de10 m
- Alarme sonore 110bB
- IP44
- Garantie 2 ans

TAILLE

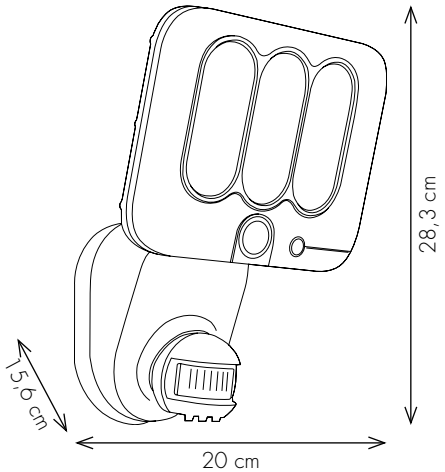

550243

RÉFÉRENCES

	Référence	Désignation	Dimensions	Nb & Couleur LED	Puissance	Lumens	EAN	PCB
●	***550243***	Projecteur Vegas Noir	L 20 x H 28,3 x l 15,6 cm	60 LED - Blanc	10 W/230V	600	3184555502435	8