BERG BUDDY

Fiche produit

BUDDY LUA, BUDDY FENDT, BUDDY JOHN DEERE, CHOPPY NEO, BMW STREET RACER, JEEP JUNIOR PEDAL GO-KART, BUDDY B-ORANGE, BUDDY CROSS

*Pour jouer des années **sans souci**!*

years
3 ▸ 8
100 to 130 cm

BERGTOYS.COM

BERG BUDDY

Great performance, great adventures

Le kart à pédales BERG Buddy est le compagnon de tes plus belles aventures. Ce bolide super cool est stable et sûr. Même dans les virages les plus serrés, tu ne perds pas l'équilibre.

Découvre le monde avec ce kart à pédales robuste. Tu n'as pas besoin de te faire du souci pendant tes aventures, car le BERG Buddy répond à toutes les normes de sécurité. Tu te balades sans problèmes grâce au système BFR. Le BERG Buddy grandit en même temps que toi, tu en profites plus longtemps.

Le BERG Buddy a les qualités suivantes le rendant plus sûr et très amusant.

*Pour jouer des années **sans souci**!*

1. CADRE ROBUSTE

Le BERG Buddy te permet de jouer pendant de nombreuses années. En effet, ce kart à pédales a un cadre robuste en métal très résistant.

De plus, le siège réglable vous permet de prendre une position idéale sur le BERG Buddy.

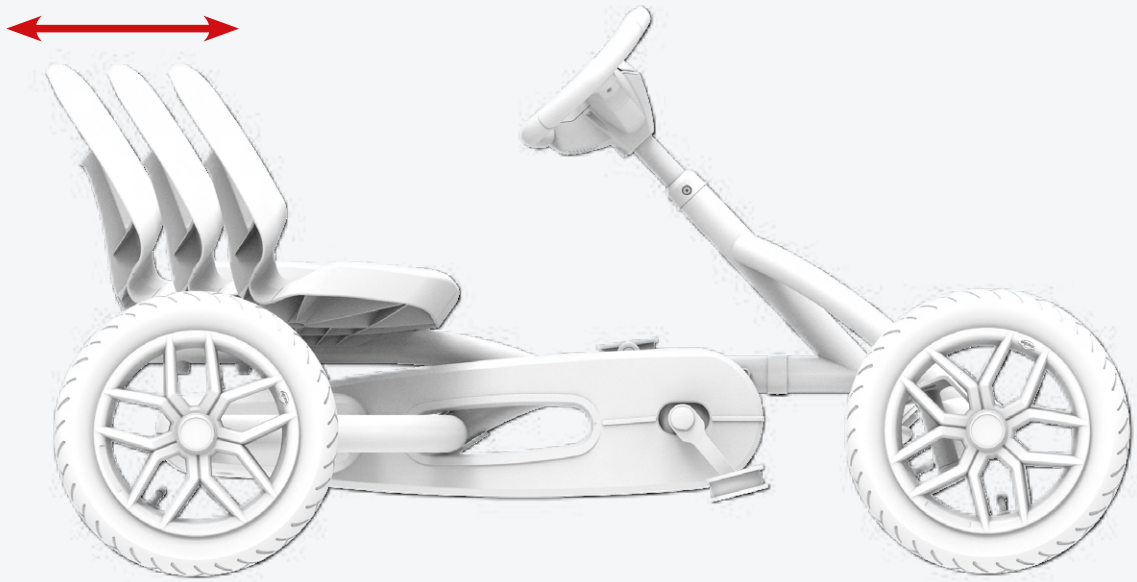

*Pour jouer des années **sans souci**!*

2. SYSTÈME BFR

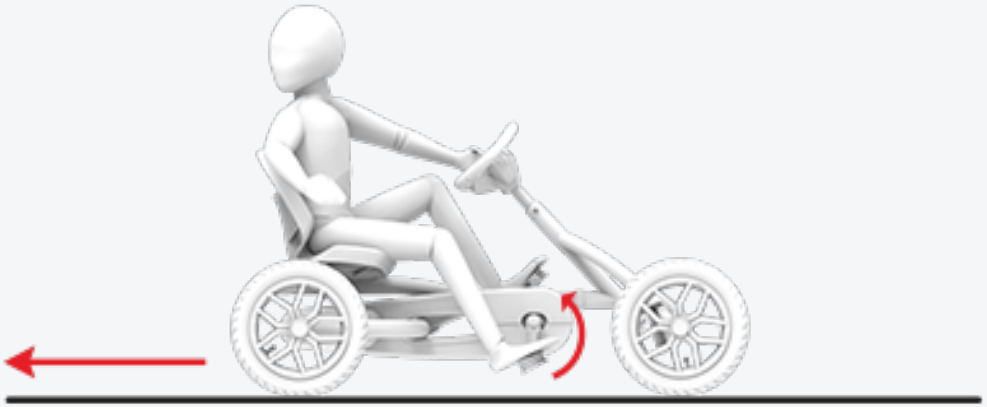

Le BERG Buddy est équipé de l'unique système breveté BFR. BFR signifie Break, Forward en Reverse.

Le système BFR te permet de freiner avec les pédales, mais aussi de repartir directement en arrière après l'arrêt. Ainsi, il est très facile de rouler en souplesse avec le BERG Buddy. Sécurité et plaisir pendant le jeu sont devenus indissociables grâce au système BFR.

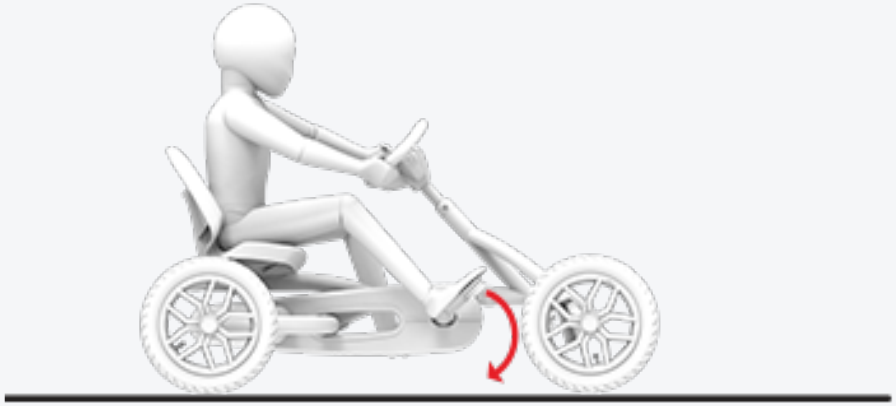

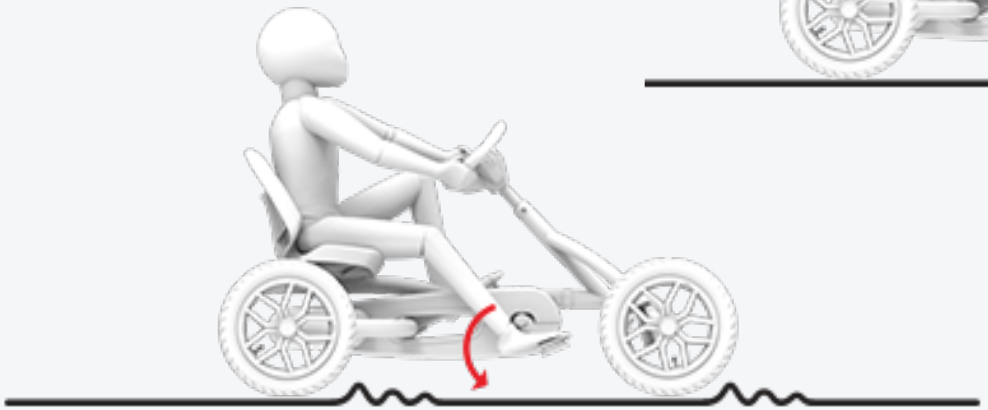

*Pour jouer des années **sans souci**!*

3. STABLE GRÂCE AUX 4 ROUES

Grâce à ses quatre roues, le BERG Buddy est exceptionnellement stable. Tu peux ainsi prendre des virages bien serrés à toute vitesse, mais sans danger.

Le BERG Buddy a aussi un essieu oscillant. Il permet aux roues avant de balancer de haut en bas pour amortir les inégalités de la route.
Le BERG Buddy a ainsi une adhérence étonnante. C'est encore plus sûr!

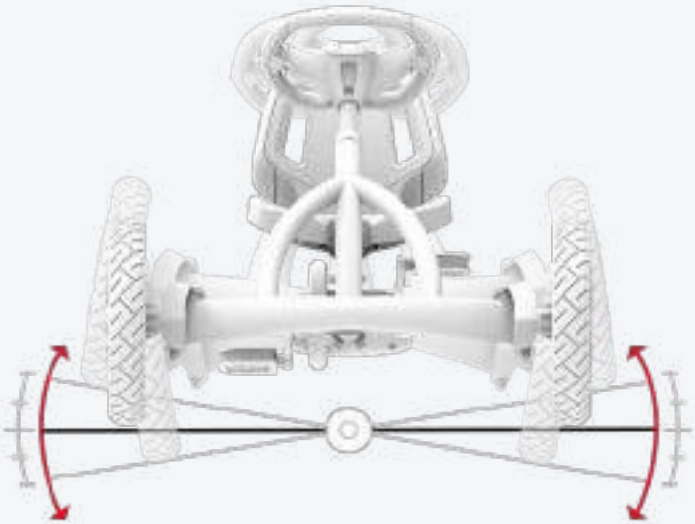

*Pour jouer des années **sans souci**!*

4. PNEUS À AIR

Le BERG Buddy a des pneus à air. Ces pneus ont moins résistance au roulement et permettent de pédaler plus légèrement. Tu pédales ainsi plus souplement et plus rapidement.

Le BERG Buddy est encore plus confortable grâce aux pneus à air.

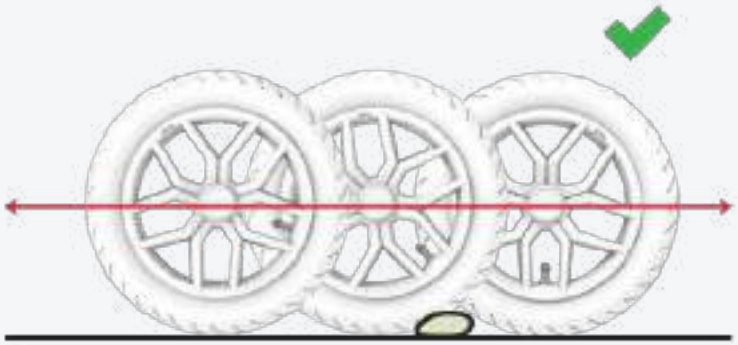

*Pour jouer des années **sans souci**!*

CARACTÉRISTIQUES

Grandit avec l'enfant grâce à son siège réglables

Pour les enfants de 3 à 8 ans

Escaliers lisses et légers grâce à l'utilisation de roulements à billes

Peut conduire en avant et en arrière

Le système BFR te permet de freiner avec les pédales, mais aussi de repartir directement en arrière après l'arrêt

Volant adapté pour BERG Soundbox Race sur les modèles Buddy B-Orange et Buddy Lua et standard sur le Buddy Cross

Accessoires pratiques et amusants disponibles

Cadre robuste

Encore plus confortable grâce aux pneus à air

Les 4 roues et l'essieu oscillant offrent une adhérence stable et sûre

*Pour jouer des années **sans souci**!*

24.20.64.01

BERG BUDDY LUA

Great performance, great adventures

Votre enfant part à la découverte, s'amuse et rit avec le BERG Buddy Lua. Les pneus et les jantes, tous les deux noirs, avec des dessins sympa de couleur rose et menthe... votre enfant tire l'attention partout où il va. Le Buddy est un kart à pédales du tonnerre rapide, maniable et facile à conduire. On peut rouler en avant, freiner, rouler en arrière sans faire trop d'effort.

Votre enfant n'a plus envie de jouer? Le Buddy Lua peut facilement être rangé en le posant verticalement sur les roues arrière. Le Buddy est disponible pour les enfants à partir de 3 ans.

Produit de poids: 18 kg
Poids avec boîte: 21.3 kg
Dimensions boîte (cm): 73x68x26

years
3 ▸ 8
100 to 130 cm

BERGTOYS.COM

EAN-CODE: ***8715839068207***

24.20.60.03

BUDDY B-ORANGE

Great performance, great adventures

Vroum... Votre enfant démarre au quart de tour: le voilà parti sur son Buddy B-Orange! Ce kart à pédales authentique a une super allure et en plus, sa conduite est fantastique. Comme il est très maniable et rapide, ce beau petit kart à pédales est super cool pour les petits aventuriers.

Le B-Orange a 4 pneus à air d'excellente qualité. Et l'essieu oscillant rend ce kart à pédales sûr et stable. Le Buddy est disponible pour les enfants à partir de 3 ans.

Produit de poids: 18 kg
Poids avec boîte: 21.3 kg
Dimensions boîte (cm): 73x68x26

years
3▸8
100 to 130 cm

BERGTOYS.COM

EAN-CODE: ***8715839067705***

24.20.65.01

BERG BUDDY CROSS

Great performance, great adventures

Veux-tu faire pâlir de jalousie tes amis avec ce kart à pédales super sportif? N'hésite-pas, choisis le BERG Buddy Cross. Ce kart à pédales robuste se fait remarquer: il est bicolore et ses autocollants sont trop cool.

Et les pneus off-road te permettent de vivre les aventures les plus dangereuses! Les pneus à air rendent en outre ce kart à pédales super confortable. Grâce à l'essieu oscillant, le BERG Buddy a une adhérence étonnante.

Produit de poids: 18.5 kg
Poids avec boîte: 21.3 kg
Dimensions boîte (cm): 73x68x26

years
3 8
100 to 130 cm

BERGTOYS.COM

EAN-CODE: ***8715839062472***

24.21.64.00

BMW STREET RACER

Great performance, great adventures

Basé sur la longue histoire des voitures de course BMW, le BMW Street Racer est un vrai must pour tous les amateurs de voitures de course! Prends tes tournants à toute vitesse, et puis c'est facile, freine avec des pneus qui crissent, mais en toute sécurité grâce au rétrofreinage. L'essieu oscillant offre à ce kart à pédales une tenue de route parfaite. Le système de roue libre permet à tes pédales de rester immobiles pendant la conduite. Avec ce kart à pédales trop cool, tu seras certainement le premier au finish. Après avoir fini de jouer, tu ranges sans problèmes ton kart à pédales en le plaçant en position verticale dans la grange!

The BMW logo and the BMW word mark are trademarks of BMW AG and are used under license.

Produit de poids: 22.4 kg
Poids avec boîte: 24.8 kg
Dimensions boîte (cm): 29x73x71

years **3▸8**

100 to 130 cm

BERGTOYS.COM

EAN-CODE: ***8715839056587***

24.21.54.00

BERG BUDDY FENDT

Great performance, great adventures

Tu es fana des tracteurs Fendt, mais encore trop jeune pour en conduire un toi-même? Choisis alors le BERG Buddy Fendt!

Un kart à pédales avec des vrais pneus de tracteur et un volant de tracteur. Tu est comme un vrai fermier ou une vraie fermière.

Produit de poids: 18.5 kg
Poids avec boîte: 22 kg
Dimensions boîte (cm): 73x68x26

years
3 8
100 to 130 cm

BERGTOYS.COM

EAN-CODE: ***8715839047578***

24.21.24.01

BERG BUDDY JOHN DEERE

Great performance, great adventures

Ce kart à pédales BERG Buddy John Deere est la meilleure aide qu'un fermier puisse souhaiter! Ses pneus robustes sont impressionnants et avec l'essieu oscillant, ils te permettent de ne pas glisser dans la boue, même sur les terrains les plus inégaux, ils t'offrent une adhérence exceptionnelle! Avec le système unique de freinage BFR, tu as un frein à rétropédalage et tu peux facilement pédaler en avant et en arrière.

JOHN DEERE
LICENSED PRODUCT

Produit de poids: 18.5 kg
Poids avec boîte: 22 kg
Dimensions boîte (cm): 73x67x26

years
3 ▸ 8
100 to 130 cm

BERGTOYS.COM

EAN-CODE: ***8715839026948***

24.21.34.01

JEEP® JUNIOR PEDAL GO-KART

Great performance, great adventures

Il y a maintenant un vrai kart à pédales JEEP® pour les plus jeunes aventuriers! Ce kart à pédales peut être utilisé sur toutes les surfaces grâce à ses pneus off-road. Le siège et le volant sont réglables, pour de nombreuses années de plaisir. Ce kart à pédales est équipé d'un système unique de freinage BFR qui te permet de repartir directement en arrière après avoir freiné avec tes pédales.

Jeep, the Jeep grille and related logos, vehicle model names and trade dress are trademarks of FCA US LLC and used under license by BERG Toys. ©2021 FCA US LLC.

Produit de poids: 18.5 kg
Poids avec boîte: 22 kg
Dimensions boîte (cm): 73x68x26

years **3▸8**
100 to 130 cm

BERGTOYS.COM

EAN-CODE: ***8715839026955***

24.15.01.01

BERG CHOPPY NEO

Great performance, great adventures

Le BERG Choppy NEO est le petit dernier basé sur la plateforme du Choppy. Des noirs très sportifs, des pneus tout-terrain et des graphiques audacieux donnent au NEO une apparence cool. Avec le volant moto, l'enfant est le roi de la route

Produit de poids: 15.9 kg
Poids avec boîte: 19.1 kg
Dimensions boîte (cm): 72x68x26

years
3▸8
100 to 130 cm

BERGTOYS.COM

EAN-CODE: ***8715839070187***

BERG BUDDY ACCESSOIRES

Great performance, great adventures

	Accessoire	Article	Produit de poids	Poids avec boîte	Dimensions boîte en CM
1	BERG Buddy Gyrophare orange*	16.24.70.00	2.2 kg	2.7 kg	90x14.5x12.5
2	BERG Cache bleu pour gyrophare*	16.24.20.00	0.3 kg	0.31 kg	10x15x10
3	BERG Buddy Drapeau**	16.99.42.00	0.25 kg	0.3 kg	100x2x20
4	BERG Drapeau de sécurité L***	50.99.42.01	0.10 kg	0.15 kg	26.5x0.7x16
5	BERG Buddy Attache remorque	16.24.30.00	0.35 kg	0.35 kg	12x5x5
6	BERG Trailer L (sans attache)	24.20.00.00	5.5 kg	6 kg	23x62x42
7	BERG Tandem Remorque L	18.08.03.00	9 kg	11.5 kg	57x18x90
8	BERG Soundbox Race****	16.00.02.00	0.12 kg	0.13	15x11x4

* Ne convient pas au modèle BMW Street Racer
** Convient uniquement pour Buddy Fendt, Buddy John Deere, Jeep Junior Pedal Go-Kart et BMW Street Racer
*** Ne convient que sur le renouvelé des modèlesBuddy B-Orange, Lua, Cross en Choppy Neo.
****Convient uniquement pour le Buddy B-Orange en Buddy Lua.

BERG BUDDY DATA

Great performance, great adventures

Les données suivantes sont applicables à tous les modèles Buddy.

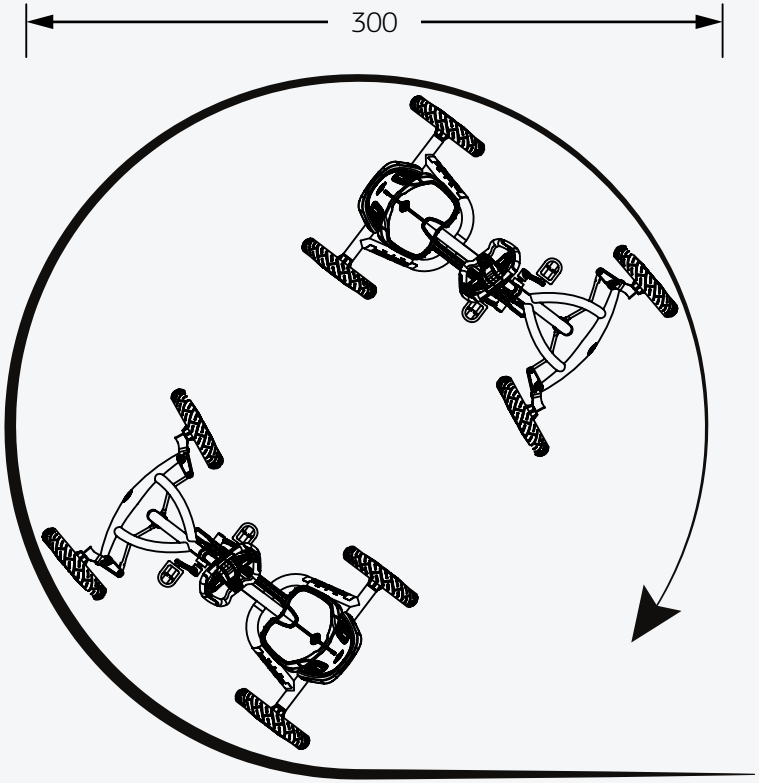

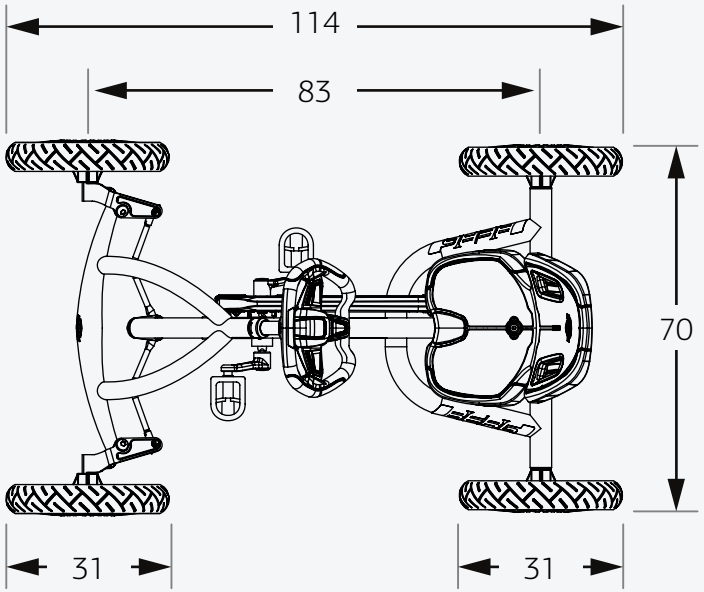

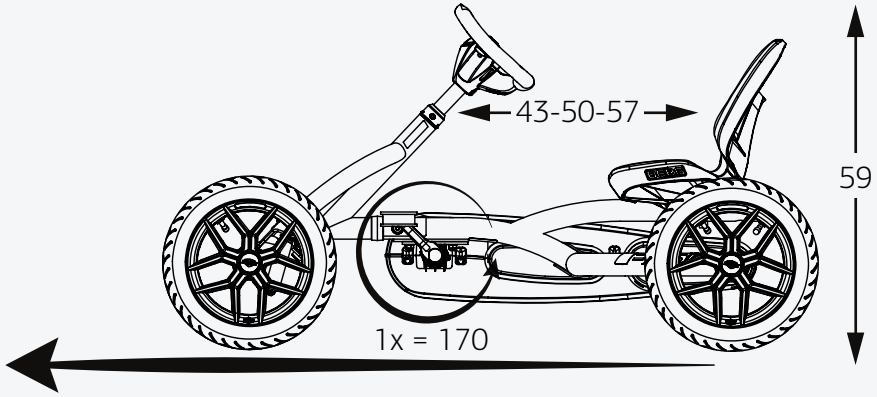

* Toutes les dimensions sont en cm

BERG BUDDY DATA

Great performance, great adventures

Général

Âge conseillé	3 - 8 ans
Taille min. de l'utilisateur	100 cm
Taille max. de l'utilisateur	130 cm
Poids max. de l'utilisateur	50 kg
Surveillance parentale nécessaire	Oui
Marque de sécurité	CE
Durée de montage	±30 min

Propriétés physiques

Longueur	114 cm
Largeur	70 cm
Hauteur	59 cm

Garantie

Cadre	2 ans
Pièces détachées	2 ans
Pneus	0 ans

Propriétés techniques

Vitesses	N.A.
Type de pneu	Pneus à air
Matériel du cadre	Acier
En avant qu'en arrière	Oui
Système de freinage	BFR
Frein de stationnement	N.A.
Transmission	BFR
Roulement à billes	Oui
Essieu oscillant	Oui
Siège réglable	Oui
Volant réglable	Oui/non
Raccordement remorque	N.A.

Emballage

Dimension	73x68x26 cm 73x71x29 cm (BMW Street Racer)
Carton dans l'emballage	1.80 kg
Mat. synthétique dans l'emballage	0.45 kg
Panneau dur dans l'emballage	0 kg
Nombre sur palette Blok	15 pièces 12 pièces (BMW Street Racer)
Nombre sur palette Europe	8 pièces

* Cette information est sujette à changement et peut varier

BERG